ՄԻԱՁՈՒՅԼ ՍՅՈՒՆ Ս-2Մ1:50

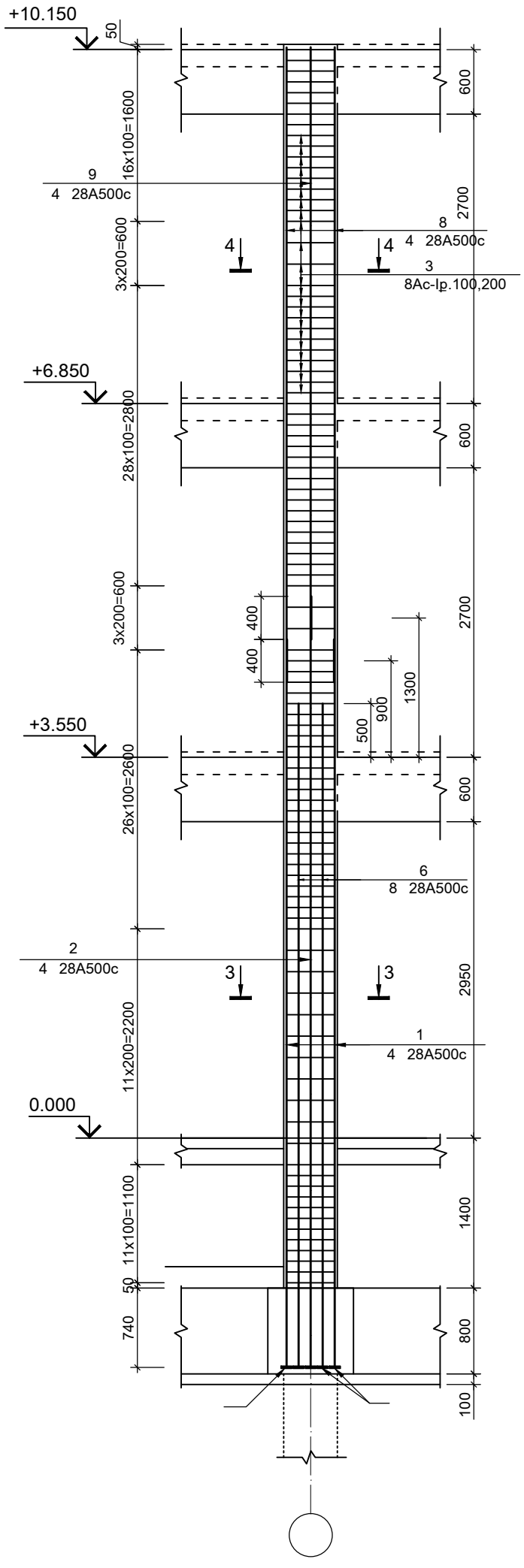

3-3Մ1:20

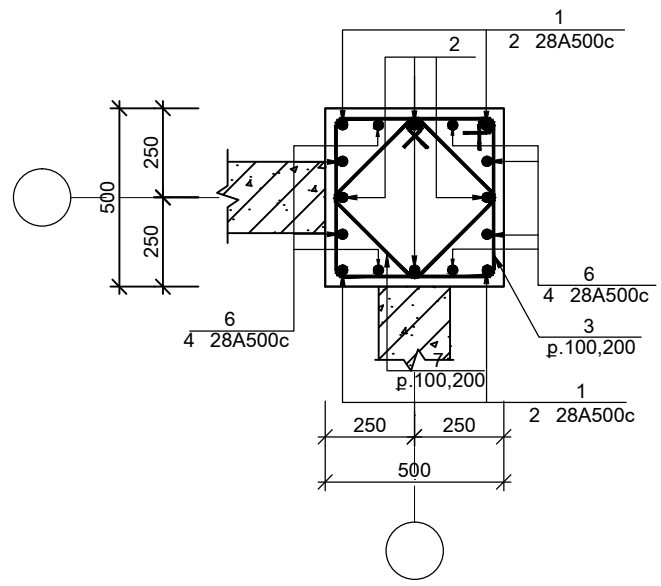

4-4Մ1:20

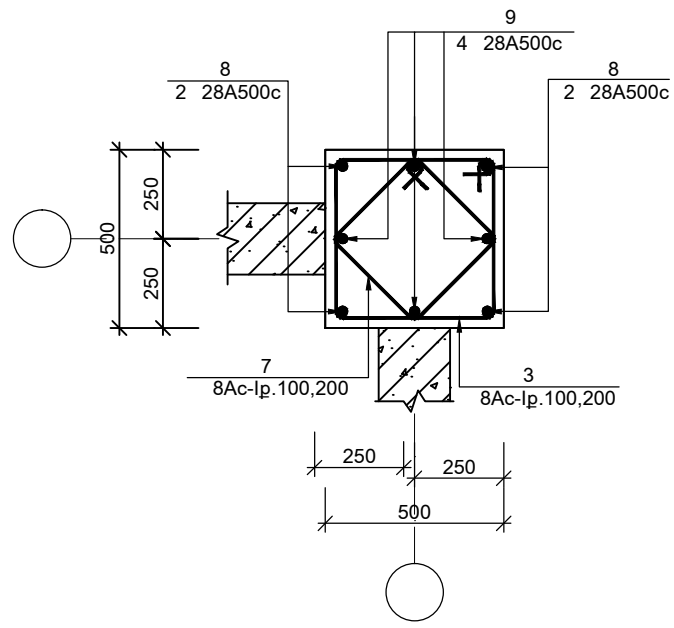

ԵՌԱԿՑՈՒՄ ՄԱԿԱԴԻՐՆԵՐՈՎ
ՍՅՈՒՆԵՐԻ ՀԱՄԱՐ

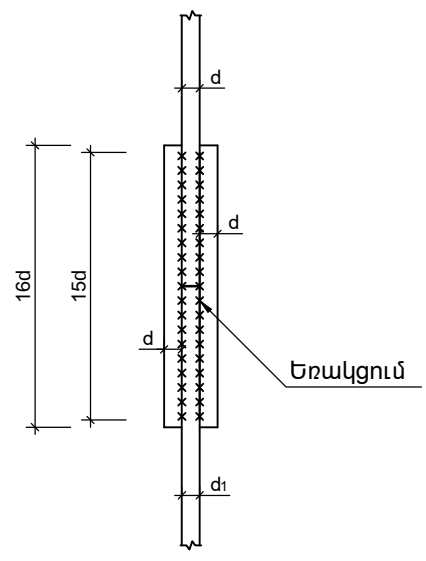

ԵՌԱԿՑՈՒՄ ԻՐԱԿԱՆԱՑՆԵԼ Է42Ա ՏԻՊԻ ԷԼԵԿՏՐՈԴՆԵՐՈՎ

ՏՆՕՐԵՆ	Մ.ՀՈՒՍՆՅԱՆ		Ք.ԿԱՊԱՆ ԹԻՎ 7 ԴՊՐՈՑԻ ԿԱՌՈՒՑՈՒՄ /ՏԵՂԱԿԱՊՈՒՄ/			
ՆԳՃ	Մ.ՀՈՒՍՆՅԱՆ					
ՆԱԽԱԳԾԵՑ	Ա.ԽԱՍՏՅԱՆ		ԿՈՆՍՏՐՈՒԿՏՈՐԱԿԱՆ ՄԱՍ / II ՄԱՍՆԱՇԵՆՔ/	ՓՈՒԼ	ԹԵՐԹ	ԹԵՐԹԵՐ
ՍՏՈՒԳԵՑ	Ն.ՍՏԵՓԱՆՅԱՆ			ԱՆ	Կ-45	117
			ՄԻԱՁՈՒՅԼ ՍՅՈՒՆ Ս-2 ԿՏՐՎԱԾՔՆԵՐ 3-3,4-4	«ՄԱՌԱ ԵՎ ԴՈՒՍՏՐԵՐ» ՍՊԸ		